미로 타워 가습기
꼼꼼히
알아보세요

miro-tower

miro

사용설명서

미로 가습기를
구매해 주셔서 감사합니다.

사용하기 전에 반드시 사용설명서를 읽어주세요.
각 페이지에 표시된 참고, 주의, 금지와
함께 기재된 내용은 반드시 지켜주세요.

사용설명서에는 보증서가 포함되어 있습니다.
구매 날짜와 구매처 등을 기재해주시고,
읽으신 후에도 잘 보관해 주시기 바랍니다.

동영상 가이드
바로 가기

카카오 플러스 친구
추가하기

제품 FAQ
바로가기

차 례

제품구성 5

각 부의 명칭 6

미로 타워 가습기

수조

본체

조작부

리모컨

반드시 읽어주세요 9

조립하기 11

01. 가습 관로 결합

02. 이물질 방지 필터 결합

03. 급수 버튼 결합

04. 미세가습캡 결합

05. UV 덮개 및 수조 결합

06. 수조에 물 넣기

07. 수조 덮개 결합

08. 방향캡 결합

09. 전원 플러그 연결 및 확인

조작부 사용하기 18

전원 설정

가습량 조절

물 보충 알림

차일드락 설정

타이머 설정

터치음 설정

조명 밝기 / 색상 설정

히팅 설정

UV 살균 작동 알림

리모컨 사용하기 24

미로티 연결하기 25

01. 미로티 결합

02. 미로티 설치 및 사용 방법 확인

세척하기 27

본체 세척

수조 덮개 세척

가습 관로 세척

이물질 방지 필터 세척

급수 버튼 세척

미세가습캡 세척

UV 덮개 세척

자주 묻는 질문 35

안전을 위한 주의사항 39

제품 규격 41

품질 보증서 42

고객 만족 서비스

제품구성

조립 전 구매하신 제품의 구성품이 모두 들어있는지 확인해 주세요.

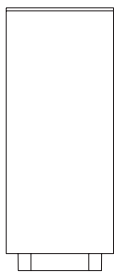

수조

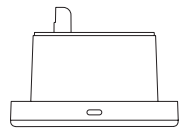

본체

방향캡

송풍구 덮개

리모컨

사용설명서

각 부의 명칭

미로 타워 가습기

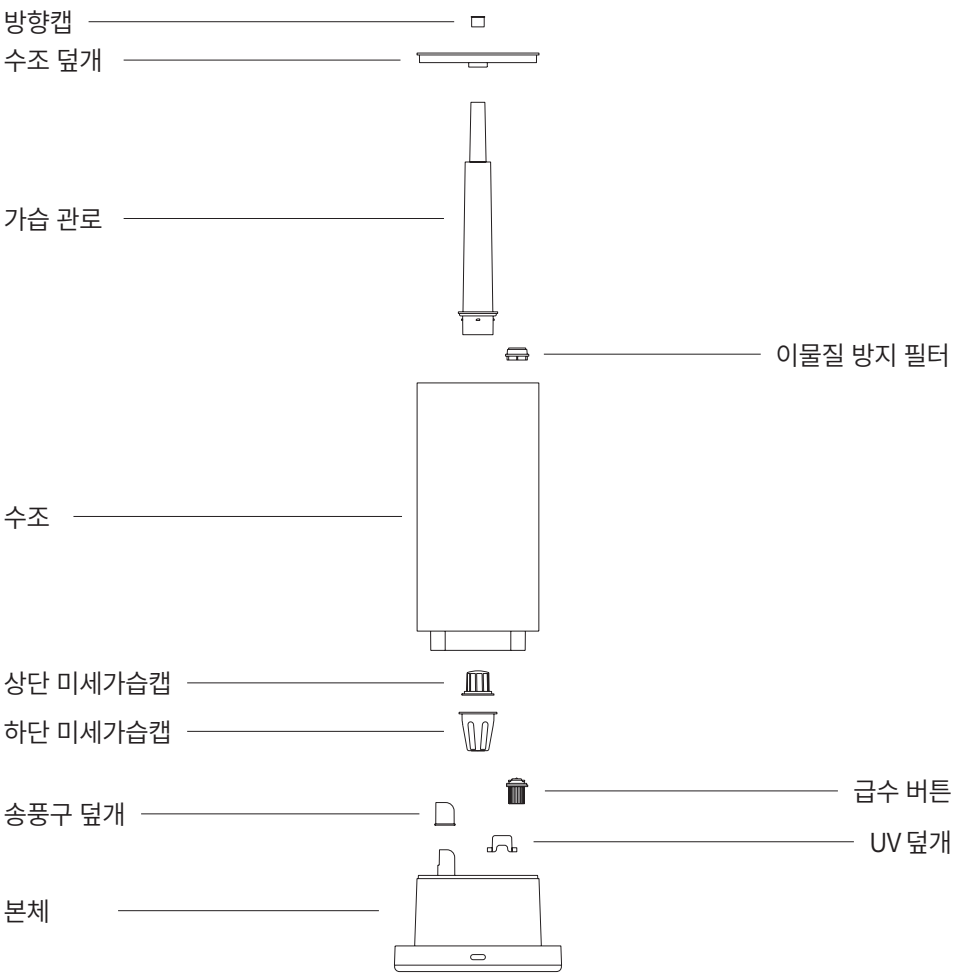

수조

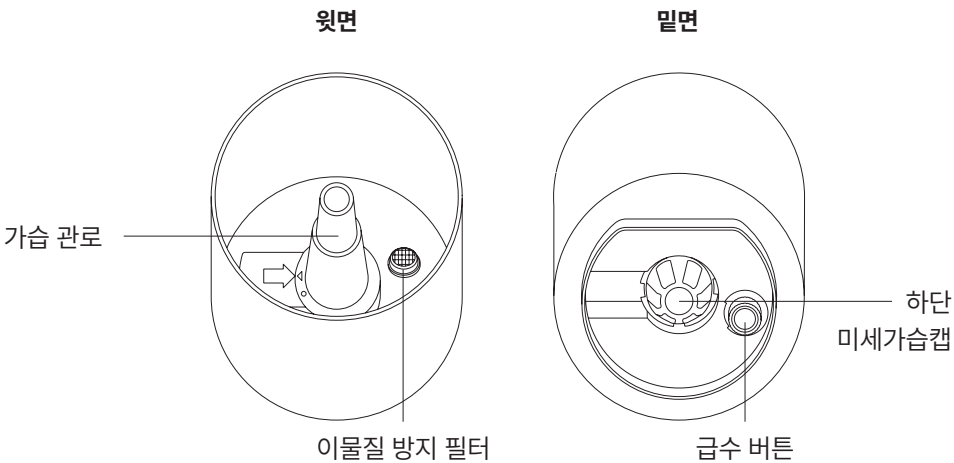
윗면
밑면
가습 관로
하단
미세가습캡
이물질 방지 필터
급수 버튼

본체

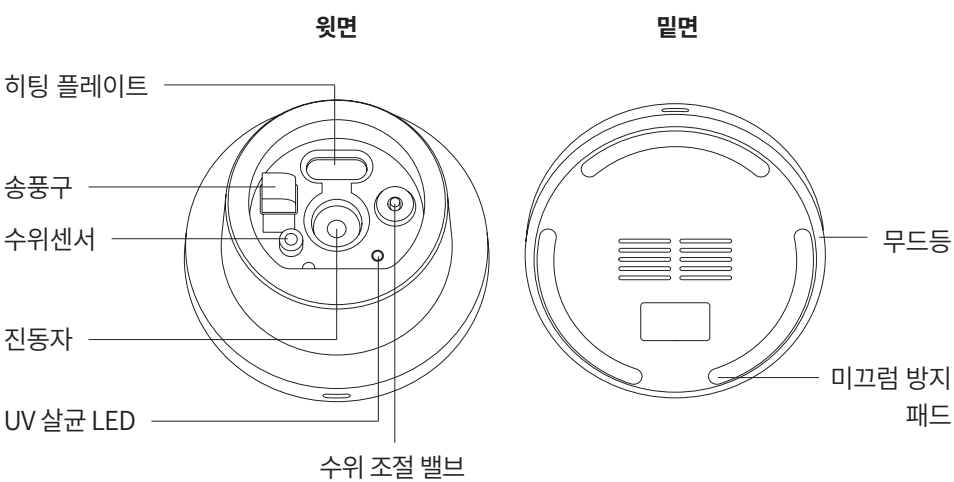
윗면
밑면
히팅 플레이트
송풍구
수위센서
진동자
UV 살균 LED
무드등
미끄럼 방지
패드
수위 조절 밸브

조작부

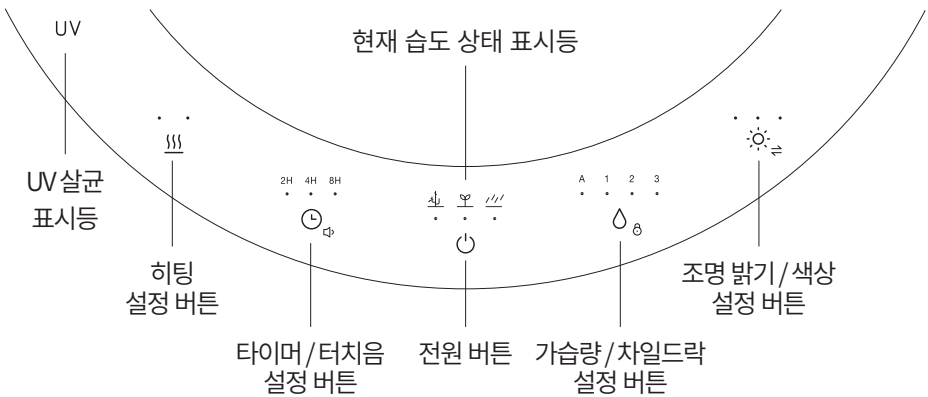
UV
현재 습도 상태 표시등
2H 4H 8H
A 1 2 3
UV살균
표시등
히팅
설정 버튼
조명 밝기/색상
설정 버튼
타이머/터치음
설정 버튼
전원 버튼
가습량/차일드락
설정 버튼

리모컨

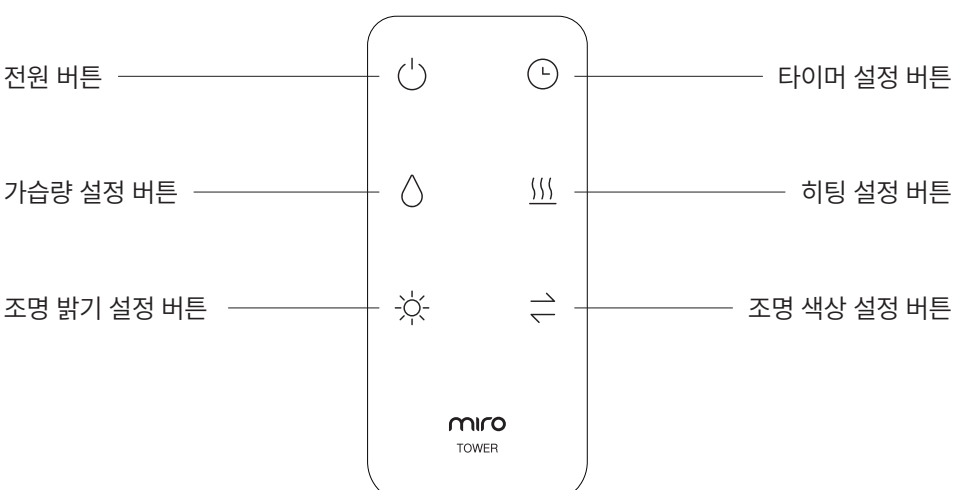
전원 버튼
타이머 설정 버튼
가습량 설정 버튼
히팅 설정 버튼
조명 밝기 설정 버튼
조명 색상 설정 버튼
miro
TOWER

! 반드시 읽어주세요

송풍구 덮개 분리 꼭 지켜주세요!

사용 전 반드시 송풍구 덮개를
분리 후 보관해 주세요.

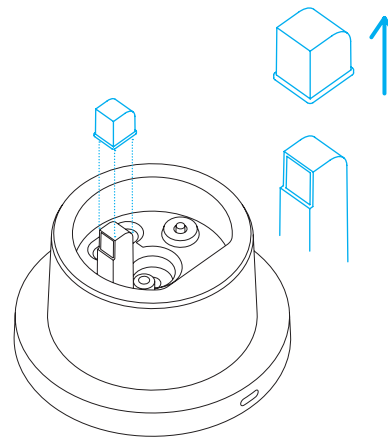

주의

- 송풍구 덮개를 분리하지 않으면
  가습이 토출되지 않습니다.
- 세척 시 송풍구 물 유입 방지를 위한
  송풍구 덮개이니 보관 후 세척 시
  사용해 주세요.

세척 시 반드시 송풍구 덮개를 결합해 주세요 꼭 지켜주세요!

세척 시 송풍구에 물이 유입되는 것을 방지하기
위해 송풍구 덮개를 제공하고 있습니다.
세척 시 반드시 송풍구 덮개를 결합해 주세요.

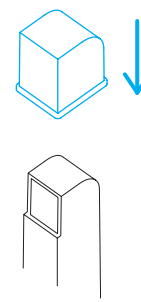

주의

- 송풍구에 물이 들어갔다면
  전원을 바로 켜지 마시고,
  충분한 자연 건조 후 전원을 켜주세요.
- 세척 후 송풍구 덮개를 분리하지 않으면
  가습이 토출되지 않습니다.
- 분리된 송풍구 덮개는 보관해 주세요.

반드시 읽어주세요

수조 분리 시 절대 수조를 앞뒤 또는 좌우로 흔들지 마세요 꼭 지켜주세요!

수조를 분리할 때 수조를 앞뒤 또는 좌우로 흔들 경우
수조 또는 본체에 물이 넘쳐흘러 누수로 인해 제품의 고장 또는 안전사고가
발생할 수 있습니다. 수조를 분리할 때 반드시 수조를 위로 들어 분리해 주세요.

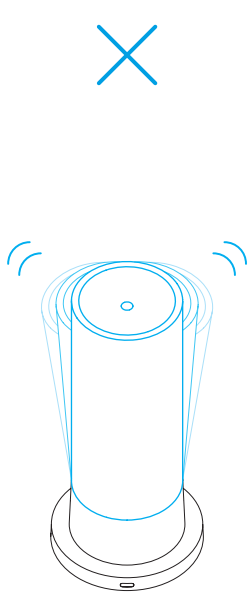

잘못된 분리

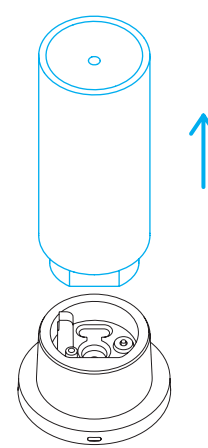

올바른 분리

조립하기

01. 가습 관로 결합

1. 가습 관로를 수조 안쪽에 결합해 주세요.
2. 시계 방향으로 끝까지 돌려주세요.

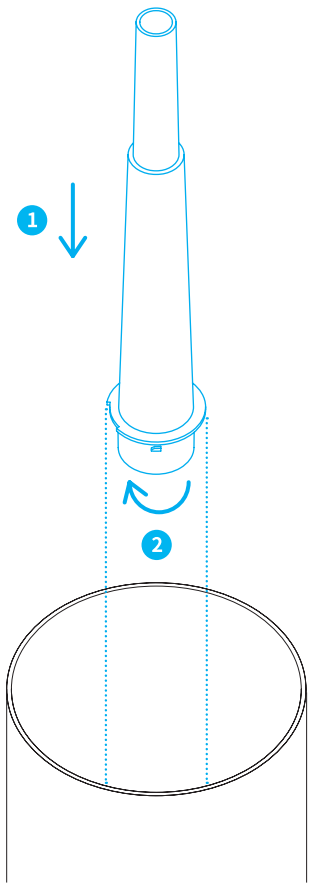

주의

- 가습 관로를 올바르게 결합하지 않거나 느슨하게 결합했을 경우 물이 쏟아져 기기의 손상 또는 안전사고가 발생할 수 있습니다. 또한 가습이 나오지 않거나 가습량이 감소할 수 있으며 소음이 발생할 수 있으니 각별히 주의해 주세요.
- 실리콘 오링을 올바르게 결합하지 않으면 수조의 물이 아래로 흘러넘쳐 기기의 손상 또는 안전사고가 발생할 수 있으니 각별히 주의해 주세요.

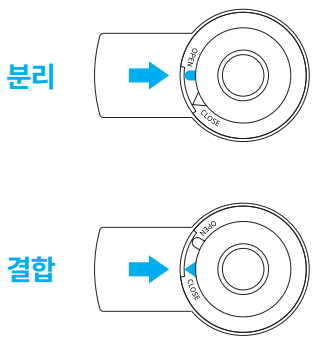

가습 관로 실리콘 오링 확인하기 꼭 지켜주세요!

가습 관로 아래쪽에 실리콘 오링을
반드시 결합해 주세요.

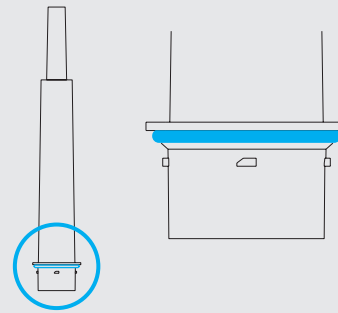

주의

· 실리콘 오링을 올바르게 결합하지 않으면
수조의 물이 아래로 흘러넘쳐
기기의 손상 또는 안전사고가 발생할 수 있으니
각별히 주의해 주세요.

02. 이물질 방지 필터 결합

이물질 방지 필터를 급수 버튼에
끼워 결합해 주세요.

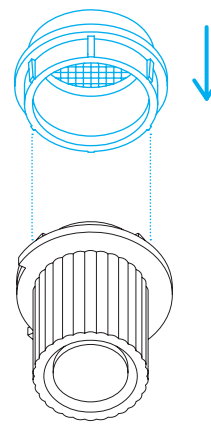

03. 급수 버튼 결합

급수 버튼을 수조 아랫면에 결합 후
시계방향으로 끝까지 돌려주세요.

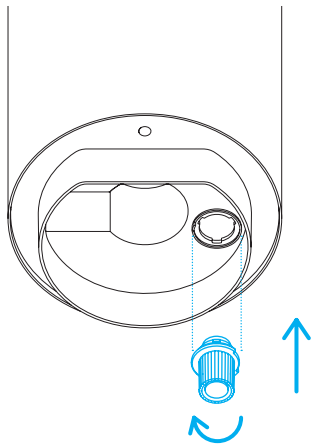

주의

· 급수 버튼을 올바르게 결합하지 않으면
수조의 물이 아래로 흘러넘쳐
기기의 손상 또는 안전사고가 발생할 수 있으니
각별히 주의해 주세요.

급수 버튼 실리콘 패킹 확인하기 꼭 지켜주세요!

급수버튼 위쪽에 실리콘 패킹이
올바르게 결합됐는지 확인해 주세요.

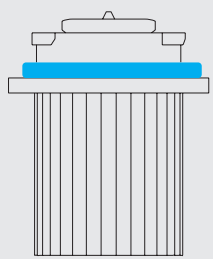

주의

· 실리콘 패킹을 올바르게 결합하지 않으면
수조의 물이 아래로 흘러넘쳐
기기의 손상 또는 안전사고가 발생할 수 있으니
각별히 주의해 주세요.

04. 미세가습캡 결합

1. 상단 미세가습캡을 하단 미세가습캡에 끼워 결합해 주세요.
2. 결합된 미세가습캡을 수조 아랫면에 결합한 후 시계 방향으로 끝까지 돌려주세요.

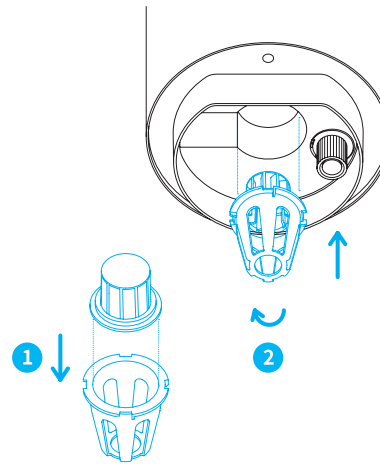

주의

· 미세가습캡을 올바르게 결합하지 않으면 가습이 나오지 않거나 가습량이 감소할 수 있으며 소음이 발생할 수 있습니다.

05. UV 덮개 및 수조 결합

UV 덮개를 본체 UV 살균 LED 위에 끼워준 뒤 본체를 평평한 곳에 놓고 수조를 결합해 주세요.

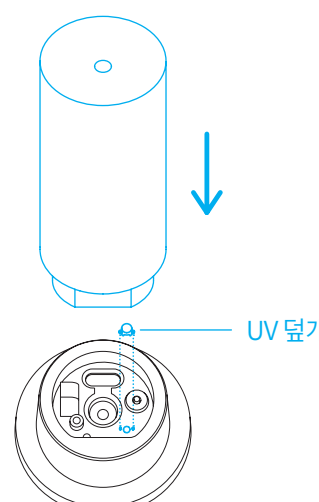

참고

· UV 덮개는 UV 살균으로 인해 일어나는 변색 현상을 최소화합니다.

· 제품의 변색 현상은 UV 살균으로 인해 일어나는 자연스러운 현상이며 제품의 불량 및 하자가 아닙니다.

06. 수조에 물 넣기

표시된 기준선(MAX)을
넘지 않도록 물을 넣어주세요.

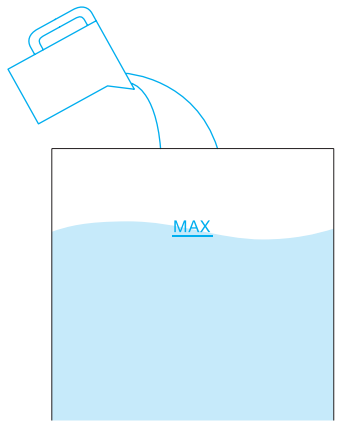

금지

· 뜨거운 물, 석회수, 녹물 등 이물질이 함유된
물을 사용할 경우 제품 고장의 원인이 됩니다.

주의

· 기준선(MAX)을 넘겨 물을 넣을 경우
수조의 물이 아래로 흘러넘쳐 기기의
손상 또는 안전사고가 발생할 수 있으니
각별히 주의해 주세요.

07. 수조 덮개 결합

수조 덮개를 수조 윗면에 결합 후
반시계 방향으로 끝까지 돌려주세요.

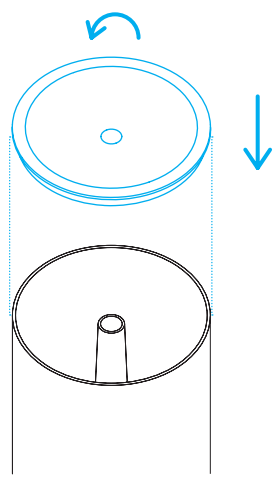

08. 방향캡 결합

방향캡을 수조 덮개 토출구에
끼워 결합해 주세요.

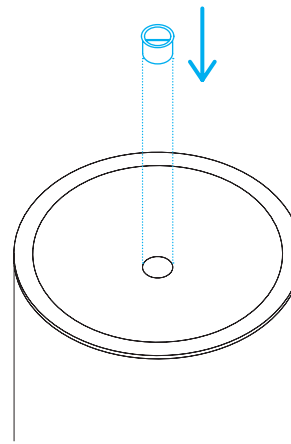

참고

- 사선 방향으로 가습을 원하시면
  방향캡을 사용해 주세요.
- 수직 방향(위쪽)으로 가습을 원하시면
  방향캡을 분리 후 보관해 주세요.
- 원하는 방향으로 가습을 조절하고 싶다면
  방향캡을 결합 후 원하는 방향으로 돌려주세요.

09. 전원 플러그 연결 및 확인

콘센트에 전원 플러그를 연결한 후
전원 버튼을 눌러 정상 작동 여부를
확인해 주세요.
정상 작동한다면 18 페이지 조작부 사용하기
를 숙지하여 제품을 사용해 주세요.

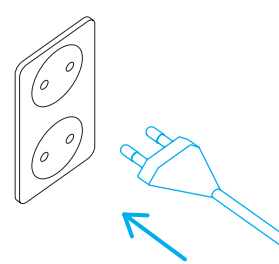

참고

- 정상 작동하지 않을 경우 11 페이지 조립하기를
  확인하여 다시 조립해 주세요.

벽으로부터 50 ~ 60 cm 이상 거리를 유지해 주세요

벽과의 거리를 50 ~ 60 cm 이상 유지하면 효율적으로 공기가 순환하여
실내 습도가 빠르게 증가합니다.

가습기와 공기청정기의 거리는 2.5 m 이상을 유지해 주세요

가습기와 공기청정기의 거리를 2.5 m 이상 유지하면 공기청정기의 먼지 센서가
가습기에서 나오는 물 입자를 미세먼지로 인식하는 상황을 최소화할 수 있습니다.
함께 사용 시 공기청정기는 가장 낮은 단계로 사용을 권장합니다.

조작부 사용하기

전원 설정

전원 버튼을 눌러 전원을 켜면
가습량은 자동모드로 조명은 웜 화이트
3단계 밝기로 설정되어 작동합니다.

전원 버튼

참고

- 전원이 켜진 상태에서 약 25초 이상 사용하지 않으면 조작부에 LED가 소등된 상태에서 작동하는 대기전력 모드(SNOOZE MODE)로 전환됩니다.
- 전원선이 연결된 상태에서 전원을 껐다 켜면 가습량은 자동모드로 작동하고 타이머는 초기화되며 히팅 단계, 조명과 터치음은 이전 작동 상태를 유지합니다.

현재 습도 알림

전원을 켜면 본체에
내장된 습도 센서를 통해
현재 제품 주변의 습도 상태를 표시합니다.

상태 표시	현재 습도
건조	40% 미만
쾌적	40~60%
습함	60% 초과

현재 습도 상태 표시등

건조 쾌적 습함

가습량 조절

가습량 / 차일드락 설정 버튼을 눌러 가습량을 조절합니다.
습도가 높은 환경에서는 낮은 단계의 가습을 권장합니다.

가습량 / 차일드락
설정 버튼

가습량	LED
자동모드	A
1단계	1
2단계	2
3단계	3

참고

· 가습이 되지 않을 경우 11페이지 조립하기를 확인하여 다시 조립해 주세요.

자동 모드 (A)

습도 센서로 현재 습도를 체크 후
자동으로 가습량을 조절하여 쾌적한 습도 상태
(40~60%)로 만들어주는 편리한 기능입니다.

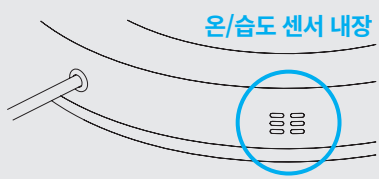

가습량	현재 습도
OFF	60% 초과
1단계	40~60%
2단계	20~40%
3단계	20% 미만

참고

· 가습기에 내장된 습도계로 습도를 측정하므로 습도계의 위치에 따라 습도 값이 다를 수 있습니다.

· 미로 스마트홈 앱을 통해 단계별 가습량을 사용자가 원하는 대로 설정할 수 있습니다.

물 보충 알림

본체의 물이 충분하지 않을 경우
가습량 설정 버튼이 깜빡이며
가습, 히팅 및 UV 살균 기능이 자동으로 멈춥니다.

**가습량 / 차일드락
설정 버튼**

차일드락 설정

가습량 설정 버튼을 길게(2초) 눌러
차일드락을 켜고 끌 수 있습니다.
차일드락 설정 시 버튼 조작이 불가하며
버튼이 2번 깜빡거립니다.

**가습량 / 차일드락
설정 버튼**

참고

- 차일드락 상태에서 미로 스마트 홈 앱,
  리모컨을 통해 가습기를 제어할 수 있습니다.
- 차일드락을 사용하여 아이들의 버튼 조작을
  방지할 수 있습니다.

타이머 설정

타이머 설정 버튼을 눌러 시간을 조절합니다.
2시간, 4시간, 6시간, 8시간, 10시간, 12시간, 14시간을 설정할 수 있습니다.

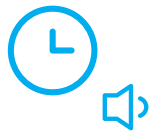

타이머 / 터치음 설정 버튼

참고

· 설정된 타이머 시간이 종료 시 전원이 자동으로 꺼집니다

터치음 설정

타이머 설정 버튼을 길게 (2초) 눌러 터치음을 켜고 끌 수 있습니다.

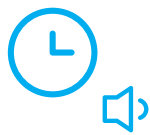

타이머 / 터치음 설정 버튼

조명 밝기 / 색상 설정

조명 밝기 (3단계 - 2단계 - 1단계 - OFF)는
조명 밝기 / 색상 설정 버튼을 눌러 조절합니다.
조명 색상(화이트/웜 화이트)은
조명 밝기 / 색상 설정 버튼을
길게 2초간 눌러 선택합니다.

조명 밝기 / 색상
설정 버튼

히팅 설정

가습 중인 상태에서 히팅 설정 버튼을 눌러
히팅 단계를 조절할 수 있습니다.
(약 – 강 - OFF)

히팅 단계	물 온도
약	40°C
강	50°C

히팅 설정 버튼

참고

- 히팅은 가습 중 일 때만 설정이 가능합니다.
- 물을 보충하는 시간에는 안전상의 이유로
  히팅(PTC)설정이 동작하지 않습니다.

UV 살균 작동 알림

UV 살균 표시등이 켜지면 본체에
위치한 UV 살균 LED가 작동합니다.
물속 세균을 제거 또는 예방하여
깨끗한 가습이 가능합니다.
(가습 시에만 자동으로 작동됩니다.)

UV

UV살균 표시등

참고

- 제품의 변색 현상은 UV 살균으로 인해 일어나는
  자연스러운 현상이며 제품 불량 및 하자가 아닙니다.
- 미로 가습기는 UV 살균이 가능하지만
  주기적인 수조 세척이 필요합니다.

리모컨 사용하기

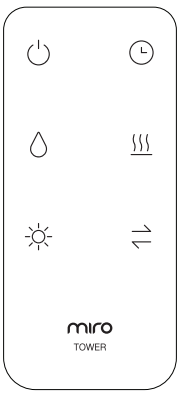

아이콘	명칭	기능
	전원 버튼	전원 버튼을 눌러 전원을 켜고 끌 수 있습니다.
	가습량 설정 버튼	가습량 설정 버튼을 눌러 가습량을 조절할 수 있습니다. (자동모드 - 1단계 - 2단계 - 3단계 - OFF)
	히팅 설정 버튼	히팅 설정 버튼을 눌러 히팅 단계를 조절할 수 있습니다. (약 – 강 - OFF)
	타이머 설정 버튼	타이머 설정 버튼을 눌러 작동 시간을 조절할 수 있습니다. (2시간 – 4시간 – 6시간 - 8시간 – 10시간 – 12시간 - 14시간 - OFF)
	조명 밝기 설정 버튼	조명 밝기 설정 버튼을 눌러 밝기를 조절하고 조명을 켜고 끌 수 있습니다. (3단계 - 2단계 - 1단계 - OFF)
	조명 색상 설정 버튼	조명 색상 설정 버튼을 눌러 조명 색상 (화이트 / 웜 화이트)을 선택할 수 있습니다.

미로티 연결하기

미로티는 다양한 AI 스피커, 스마트 기기와 연동 가능한 IoT 모듈입니다.
기기와 미로티를 연결하여 손쉽고 편리하게 사용하세요.

01. 미로티 결합

1. 본체 옆면에 위치한 미로티 슬롯 커버를 열고
2. 미로티를 결합해 주세요.

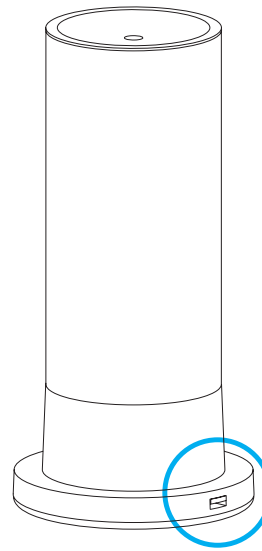

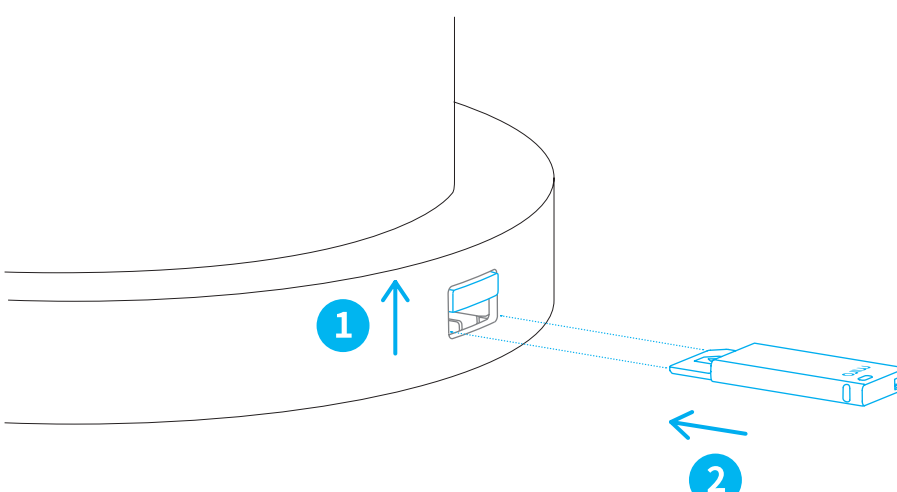

02. 미로티 설치 및 사용 방법 확인

QR코드를 스캔하고
미로티 사용설명서를 통해
설치 및 사용 방법을 확인할 수 있습니다.

사용설명서

주의

· Wi-Fi 신호가 약한 곳에 설치하였을 경우
제어가 원활하지 않을 수 있습니다.

참고

· 미로티는 별도 구매 상품이며
제품 종류에 따라 연동 가능한 인공지능
스피커 및 서비스가 다를 수 있으므로
구매 전 미리 확인해 주시기 바랍니다.

미로티 구매하기

미로 공식 홈페이지(www.gomiro.com)를
방문하거나 오른쪽 QR코드를 스캔하여
미로티를 구매하고 스마트하고 편리한 환경을
체험해 보세요.

미로티 구매
바로가기

세척하기

반드시 전원 플러그를 콘센트에서 뽑은 후 중성세제, 젖병 세제를 이용하여
부드러운 천이나 스펀지 등으로 충분히 거품을 내어 세척할 것을 권장합니다.

세척 가능 부품

수조 덮개

수조

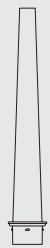

가습관로

방향캡

이물질 방지 필터

상단 미세가습캡

하단 미세가습캡

급수 버튼

송풍구 덮개

UV 덮개

참고

· 제품의 변색 현상은 UV 살균으로 인해 일어나는
자연스러운 현상이며 제품의 불량 및 하자가 아닙니다.

물 세척 불가능 부품 꼭 지켜주세요!

본체, 전원 플러그는 세척이 불가능한 부품입니다.
물이 닿지 않도록 주의하여 사용해 주세요.

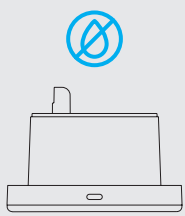

본체

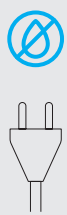

전원 플러그

본체 세척 꼭 지켜주세요!

본체의 물이 직접
닿는 부분만 세척 가능합니다.

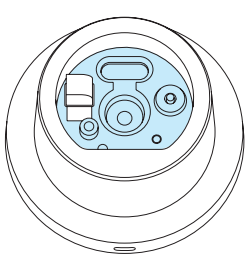

본체

주의

- 전원 플러그를 제거한 후 물과 히팅 플레이트가 매우 뜨거우니 30분 후에 세척해 주세요.
- 세척 시 반드시 송풍구 덮개를 결합하여 송풍구 내부로 물이 들어가지 않도록 주의하세요.
- 히팅 플레이트가 변색됐다면 30페이지 본체 내부 물때와 히팅 플레이트 변색 시 세척 방법을 참고해 주세요.

본체 세척 시 반드시 송풍구 덮개를 닫아주세요. 꼭 지켜주세요!

세척 시 송풍구에 물이 유입되는 것을 방지하기 위해 송풍구 덮개를 제공하고 있습니다.
세척 시 반드시 송풍구 덮개를 결합해 주세요.

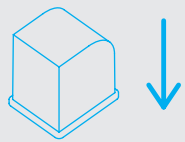

주의

- 송풍구에 물이 들어갔다면 전원을 바로 켜지 마시고, 충분한 자연 건조 후 전원을 켜주세요.
- 세척 후 송풍구 덮개를 분리하지 않으면 가습이 토출되지 않습니다.
- 분리된 송풍구 덮개는 보관해 주세요.

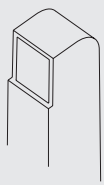

본체 내부 물때와 히팅 플레이트 변색 시 세척 방법

가습기 본체 내부는 물을 사용하기 때문에 물때와 미네랄 성분이 발생합니다.
이는 구연산/베이킹소다 등을 사용하여, 세척 및 제거할 수 있습니다.
다음과 같은 방법으로 본체의 물때에 대한 관리를 해주시기 바랍니다.

본체 내부 세척 시 참고 및 주의사항

· 세척 시 송풍구 물 유입 방지를 위한 송풍구 덮개를 꼭 덮고 세척해 주세요.

· 전원 플러그를 제거한 후 물과 히팅 플레이트가 매우 뜨거우니 30분 후에 세척해 주세요.

· 본체의 물때를 주기적으로 세척하지 않는 경우, 열을 사용하는 히팅 플레이트에 갈색/황색/흑색 등의 변색이 일어날 수 있습니다. 이는 물때 축적과 열로 인한 산화 반응물로 인체에 유해한 성분은 전혀 없습니다.

· 변색을 방지하기 위해서는 주기적인 세척이 필요하며, 구연산 희석제로 세척 후에도 완전히 제거되지 않을 수 있습니다. 가습기 히팅 플레이트의 변색 자국은 가열과 건조 등의 사용 과정에서 생긴 알루미늄 고유 현상으로 사용상 전혀 문제가 없습니다.

· 세척제는 어린이의 손이 닿지 않는 곳에 보관하고,
세척 시에는 어린이가 만지거나 먹지 않도록 주의해 주세요.

· 구연산은 고농축 식품첨가물로 섭취 시 인체에 해로울 수 있습니다.

1

따듯한 물에 구연산을 넣어
구연산과 물을 희석해 주세요.
이때 혼합 비율은 1:20을 권장하며 정도에
따라 혼합 비율을 조절할 수 있습니다.

2

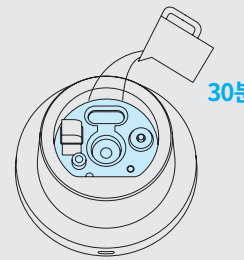

송풍구를 덮개로 닫고
본체에 구연산 희석제를 부은 후
30분 동안 기다려 주세요.

*히팅 플레이트가 잠길 정도까지만 희석제를
부어 주세요.
*물때가 심한 경우에는 시간을 적절히 늘려 주세요.

3

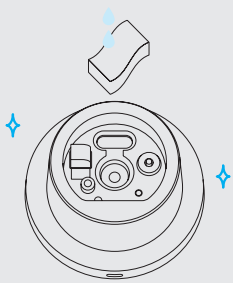

30분 후, 송풍구를 덮개로 닫은 상태에서
부드러운 스펀지 또는 천에 중성세제를
묻혀 본체를 깨끗이 세척해 주세요.

4

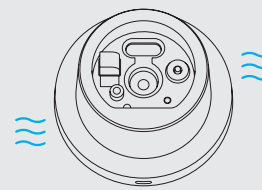

송풍구를 덮개로 닫은 상태에서
깨끗한 물로 본체를 충분히 헹궈 주세요.
본체 안쪽으로 물이 유입되지 않도록 주의해 주세요.
물이 들어가는 경우 합선 및 고장의 원인이
되며, 유상 수리 대상이 될 수 있습니다.

수조 덮개 세척

수조 커버를 시계 방향으로 돌려
수조와 분리 후 세척해 주세요.

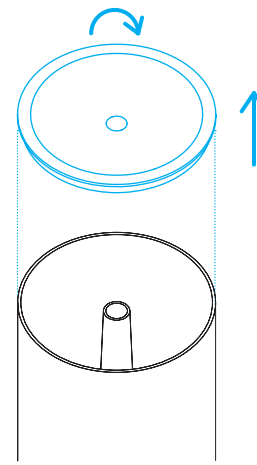

가습 관로 세척

가습 관로를 반시계 방향으로 돌려
수조와 분리 후 세척해 주세요.

분리

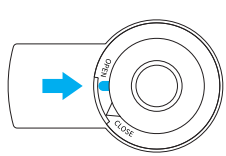

결합

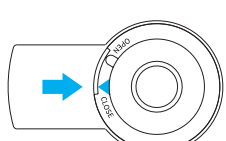

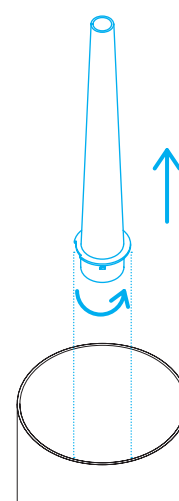

이물질 방지 필터 세척

이물질 방지 필터를 위로 당겨
수조와 분리 후 세척해 주세요.

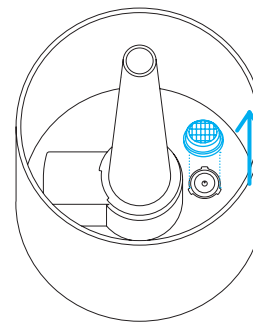

급수 버튼 세척

급수 버튼을 반시계 방향으로 돌려
수조와 분리 후 세척해 주세요.

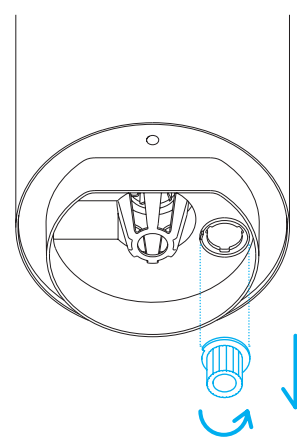

미세가습캡 세척

미세가습캡을 반시계 방향으로 돌려
수조와 분리 후 세척해 주세요.

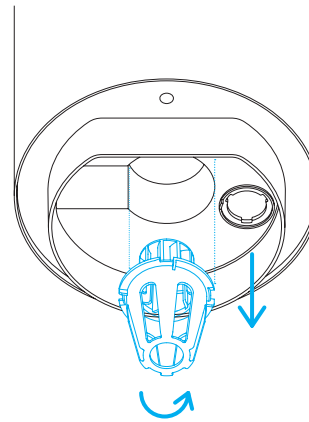

참고

· 상단 미세가습캡과 하단 미세가습캡은
잡아당겨 분리할 수 있습니다.

UV 덮개 세척

UV 덮개를 위로 당겨
본체와 분리 후 세척해 주세요.

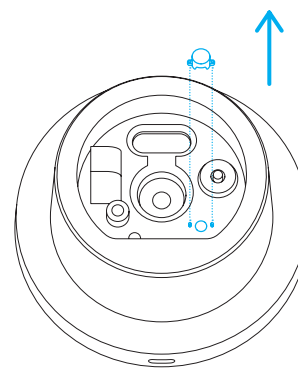

참고

· UV 덮개는 UV 살균으로 인해 일어나는
변색 현상을 최소화합니다.

· 제품의 변색 현상은 UV 살균으로 인해
일어나는 자연스러운 현상이며
제품의 불량 및 하자가 아닙니다.

자주 묻는 질문

고객센터 상담 예약
바로가기

문제 발생 시 아래 내용 확인 후
문제가 해결되지 않는다면 고객센터 상담을 예약해 주세요.

증상	확인사항	조치사항
작동이 안 됩니다.	1) 전원 플러그가 빠져 있는지 2) 수조와 본체의 결합이 잘 되어 있는지 확인해 주세요.	1) 전원 플러그를 꼽고 2) 수조와 본체를 재결합한 후 작동해 주세요.
가습기 사용 시 바닥에 물방울이 맺혀요.	물방울이 맺히는 이유가 궁금하신가요?	실내 공기의 온도, 습도에 따라 수분을 머금을 수 있는 양이 포화상태일 때, 가습기 주변에 물방울이 맺힐 수 있습니다. 실내 온도를 올려 주시고 4시간에 한 번씩 환기를 권장합니다.
	미세가습캡을 결합하셨나요?	미세가습캡을 결합하면 증상이 완화될 수 있습니다. 증상이 완화되지 않을 경우 가습량을 낮게 줄여 사용해 주세요.
UV 살균 표시등이 꺼졌습니다.	수조에 물이 부족한가요?	물이 부족할 경우 가습량 조절 버튼이 깜빡이며 가습 및 UV 살균 기능은 자동으로 정지합니다. 수조에 물을 채워주세요.
	전원선을 뽑으셨거나 전원이 꺼져있나요?	전원선이 연결되고 전원이 들어왔을 때 UV 살균 LED가 작동하여 물을 살균합니다. 전원선을 꼽고 전원을 켜주세요.

증상	확인사항	조치사항
분무가 나오지 않거나 약합니다.	물이 얼었거나 너무 뜨겁지 않나요?	적정한 온도 (미온수40°C이내) 의 물을 사용해 주세요.
	수조에 물이 부족한가요?	수조에 물을 채워주세요.
	수조와 본체의 결합이 잘 되어 있나요?	수조와 본체를 재결합해 주세요.
	수조의 가습 관로에 이물질이 끼어 있지 않나요?	이물질 등 오염물질은 분무에 영향을 줄 수 있습니다. 부드러운 스펀지로 잘 닦아서 사용해 주세요
	본체의 진동자 부분에 물때가 끼어 있지 않나요?	이물질 등 오염물질은 분무에 영향을 줄 수 있습니다. 부드러운 스펀지로 잘 닦아서 사용해 주세요.
습도가 오르지 않습니다.	창문을 열어 두었거나 밖의 공기가 잘 통하게 환기가 잘 되도록 해두셨나요?	습도는 방의 온도와 크기, 밀폐 정도에 따라서 달라집니다.사용 시에는 창문을 닫고 외부 냉기 차단 (단열)을 권장합니다.
어떤 종류의 물을 사용해야 하나요?		미로 타워 가습기는 생수, 정수, 깨끗한 수돗물을 사용할 수 있습니다.

증상	확인사항	조치사항
미로 가습기를 사용하니 방 안이 안개 낀 것처럼 뿌옇게 되었어요.	단열 및 외부 공기 차단이 잘 되는 장소인가요?	단열 및 외부 공기가 차단되는 장소에서는 지속해서 가습기를 사용하면 습도가 높아져 안개가 낀 것처럼 보일 수 있습니다. 과도한 습기는 곰팡이 등의 원인이 될 수 있으니 가습 단계를 낮춰서 사용해 주세요.
공기청정기를 켜니 미세먼지 농도가 올라갑니다.	공기청정기와 가습기의 거리가 가까운가요?	공기청정기 미세먼지 센서는 가습기에서 뿜어져 나오는 물 분자를 먼지 입자로 오인하여 인식할 수 있습니다. 함께 사용 시 공기청정기로부터 일정 거리를 유지하여 사용해 주세요. 해결되지 않을 경우 가습량을 낮춰서 사용해 주세요.
가습기를 사용할 때 가스레인지의 불꽃 색깔이 변합니다.	실내 습도가 높으며, 불꽃 색깔이 푸른색에서 붉은색으로 변했나요?	비가 오는 날에 종종 발생하는 현상으로서 습도가 잘 올라간다는 의미이기 때문에 안심하고 사용하셔도 됩니다.
소음이 너무 큽니다.		가습기의 소음이 크다면 조립이 잘 되었는지 확인해 주세요.
자동모드(A) 설정 시 가습이 토출되지 되지 않습니다.	주변 습도가 60%를 초과했나요?	현재 습도가 높을 경우 가습이 토출되지 않습니다. 가습을 원할 시 수동모드로 사용해 주세요.

증상	확인사항	조치사항
세척 후에 흠집, 혹은 이상이 생긴 것 같습니다.	식초(산성류 액체)를 사용하셨나요?	초음파 모듈의 진동판이 부식되어 고장을 유발하므로 식초와 같은 산성류 액체는 사용을 삼가주세요.
	전원 플러그, 본체를 세척하셨나요?	전원 플러그, 본체는 세척하시면 안 됩니다. 해당 부품을 세척하여 고장이 발생할 경우 무상 A/S에 해당하지 않으니 유의하시길 바랍니다.
아로마 오일을 사용해도 되나요?		아로마 오일 사용은 권장하지 않습니다. 오일의 유분이 잘 닦이지 않아 가습기 변색 및 진동자의 고장을 유발할 수 있습니다. 특히 일부 아로마 오일에는 플라스틱 유화제가 들어있어 제품을 녹일 수 있으니 주의하여 주시기 바랍니다.
제품이 부분적으로 노랗게 변했어요.		변색 현상은 UV 살균으로 인해 일어나는 자연스러운 현상이며 제품의 불량 및 하자가 아닙니다.
조작부 LED에 불이 들어오지 않습니다.	20페이지 차일드락 설정을 참고하여 차일드락이 설정 되어 있는지 확인해 주세요.	차일드락 설정 시 버튼 조작이 불가합니다. 차일드락을 해제한 후 사용해 주세요.

안전을 위한 주의사항

제품을 사용하기에 앞서, 안전사고를 예방하기 위해 다음 주의사항들을
반드시 참고하여 사용해 주시기 바랍니다.

금지

· 본 제품은 국내 전용 제품으로 타국가에서는 사용이 불가합니다.

· 본체와 전원 플러그는 세척하지 마세요. 제품 고장의 원인이 될 수 있습니다.

· 노후한 수도관에서 나오는 녹물을 사용할 경우 제품 고장의 원인이 될 수 있습니다.

· 절대, 손이 젖은 상태로 전원 플러그를 만지지 마세요.

· 제품을 이동할 시 끌거나 밀지 말고 이동 시 반드시 양손으로 들어 올려 이동시켜주세요.

· 전원 플러그가 손상된 상태로 사용하지 마세요.

· 위험물 근처에서 사용하지 마세요. 전기 감전 사고가 날 수 있습니다.

· 본체를 뜨거운 바닥에 놓고 사용하지 마세요.

· 수조, 본체를 이동할 시 반드시 양손으로 들고 이동해 주세요.

· 수조, 본체에 물을 담은 채로 장기간 보관하지 마세요. 제품 오염 및 동파 우려가 있습니다.

주의

· 주변에 다른 전자 제품이나 습기에 민감한 물건이 없는 장소에서 사용을 권장합니다.

· 수조, 본체 내의 이물질을 제거하고 수평이 맞춰진 공간에 설치해 주세요.

· 제품 설치 시 벽과의 거리를 충분히 유지해 주세요.

· 습한 환경이거나 가습량을 오랜 시간 2, 3단계로 사용 시 강력한 분무량으로 인해
주변에 물기가 생길 수 있으니 주의하시기 바랍니다.

· 전원 플러그를 뽑을 때는 선을 잡지 말고 반드시 플러그를 잡고 뽑으세요.

· 한국과 일본을 제외한 대부분의 국가에서는 수돗물에 석회가 함유되어 고장을 유발하오니
반드시 깨끗한 정수, 생수 등을 사용하시기 바랍니다.

· 물을 채우거나 비울 때 또는 제품을 세척할 때 반드시 전원 플러그를 뽑으세요.

· 전원선을 무리하게 구부리거나 묶거나 당겨서 손상되지 않도록 주의하세요.

· 작동이 안 되거나 이상이 생길 경우 감전 사고를 방지하기 위해 전원 플러그를 콘센트에서 뽑으세요.

· 세척 시 거친 수세미 또는 스펀지 등을 사용하면 제품 외관이 손상될 수 있습니다.

· 이 기기를 사용할 때 감독 하에 있거나 교육 방법을 받지 못했다면, 이 기기는 신체장애가 있거나, 연장자 또는 심리적 문제가 있거나 경험과 지식이 부족한 사람은 사용해서는 안됩니다.

· 전원선 또는 전원 플러그가 파손된 경우에는 위험이 생기지 않도록 하기 위하여 제조자나 그 대리점 또는 유자격기술자에 의해 전원선 또는 전원 플러그를 교환 해야합니다.

· 어린이들은 이 기기를 놀이용으로 사용하지 않도록 감독이 필요합니다.

참고

· 미로 가습기는 포장 전 작동검사를 하므로 진동자의 진동판과 바닥 면에 물 흔적, 스크래치 등이 있을 수 있으나 새 제품이니 안심하고 사용해 주시기 바랍니다.

· 진동자는 내부 열을 빼기 위한 방열 설계로 인하여 표면에 열이 발생할 수 있습니다. 정상적인 작동 상태이므로 안심하고 사용해도 좋습니다.

· 차가운 바닥 위에서 사용하는 경우 습기로 인해 바닥에 물방울이 생기는 경우가 있습니다. 이때 바닥에 공기가 바로 닿지 않도록 부드러운 천을 놓고 사용하시면 좋습니다.

· 미로 가습기는 정수된 깨끗한 물이나 생수 사용을 권장합니다. (깨끗한 수돗물도 사용 가능합니다.)

· 미로 가습기는 풍부한 가습량을 자랑합니다. 평소 1단계 가습을 권장하며 건조하다고 느껴지실 경우 2, 3단계로 잠깐 사용해 주세요.

· 제품의 변색 현상은 UV 살균으로 인해 일어나는 자연스러운 현상이며 제품 불량, 제품 하자가 아닙니다.

제품규격

모델명	miro-tower
가습유형	복합식 (초음파 + 가열식)
정격전압	AC 220 V / 60 Hz
소비전력	차가운 가습 - 50W / 따듯한 가습 - 180W
수조용량	9.0 L
제품무게	2.9 kg
제품크기	가로 261 mm X 세로 261 mm X 높이 586.5 mm

참고

· 디자인 및 제품 사양은 품질 향상을 위해 예고 없이 변경될 수 있습니다.

품질 보증서

주식회사 미로는 품목별 소비자 분쟁 해결 규정 (공정거래위원회 고시)에 따라
아래와 같이 제품에 대한 보증을 합니다.

제품명 / 모델명	미로 타워 가습기 / miro-tower
품질 보증 기간 / 부품 보유 기간	1년 / 6년
제조년월	20　　년　월　일
구입일자	20　　년　월　일

참고

· 품질보증 기간(1년)내에는 무상 서비스가 적용되며, 품질보증 기간 종료 후 부품보유 기간(6년)에는 유상서비스가 적용됩니다. 총 7년의 품질보유 기간이 적용됩니다.

고객 만족 서비스

미로는 자체 미로 공식 고객센터를 운영하고 있습니다
사용 중 이상이 발생하면 아래 안내를 따라 조치해주세요

문의 방법

· 고객센터 상담 예약(cs.gomiro.com)을 이용해주시면
원하는 시간에 전문상담원이 직접 전화드려 상담을 진행해 드립니다.

· 미로 공식 고객센터(www.miroas.com)에 로그인 후
고객지원 1:1 문의 게시판에 글을 남겨주세요.

· 카카오톡 플러스에서 "미로" 친구 추가하고 챗봇에 문의하세요.

고객센터 상담 예약
바로가기

운영시간

· 월 - 금 (10:00 – 17:00) / 점심 시간 (12:30 – 13:30) /
토, 일요일 및 공휴일은 쉽니다.

무상서비스

<table>
<tr><th colspan="2" rowspan="2">소비자 피해유형</th><th colspan="2">보상내용</th></tr>
<tr><th>보증기간 이내</th><th>보증기간 이후</th></tr>
<tr><td colspan="2">구입 후 10일 이내에 중요한 수리를 요할 경우</td><td>교환 또는 전액환불</td><td rowspan="3">해당없음</td></tr>
<tr><td colspan="2">구입 후 1개월 이내에 중요한 수리를 요할 경우</td><td>교환 또는 무상수리</td></tr>
<tr><td colspan="2">제품구입시 고객 인도 전 운송 과정에서
발생한 고장</td><td>제품교환</td></tr>
<tr><td rowspan="2">수리
가능</td><td>동일 하자로 3회까지 고장 발생 시</td><td>무상수리</td><td rowspan="2">유상수리</td></tr>
<tr><td>동일 하자로 4회까지 고장 발생 시</td><td rowspan="4">교환 또는
전액환불</td></tr>
<tr><td rowspan="2">수리
불가능</td><td>(부품보유 기간 이내)
수리용 부품은 있으나
수리 불가능한 경우</td><td>정액 감가상각 후 환불</td></tr>
<tr><td>(부품보유 기간 이내)
수리용 부품을 보유하고 있지 않아
수리 불가능한 경우</td><td rowspan="2">정액 감가상각한
금액에 10%를
가산하여 환불</td></tr>
<tr><td colspan="2">소비자가 수리 의뢰한 제품을
사업자가 분실한 경우</td></tr>
</table>

유상서비스

· 사용 설명 미숙지로 인한 서비스 접수의 경우
· 사용자의 고의나 과실로 인한 고장
· 제품의 개조, 임의분해, 훼손, 변형에 의한 고장
· 천재지변(낙뢰, 화재, 염해, 수해 등)에 의한 고장
· 그 외 부적당한 환경에서의 사용으로 인한 고장

Rev 0.8

miro

고객센터 상담 예약하기

cs.gomiro.com